AGNI 80

VIERTELKREIS DUSCHWANNE
SEMICIRCULAR SHOWER TRAY

Index: D-350-800-800-M-00-00

· Material / Material:
- MARMOLIT®

· Duschwanne hat keine verstellbare Füße / Shower tray without level regulation

Gewicht / Weight : 35 kg

Waschbecken in Serie erhältlich
In the series there is also a washbasin available

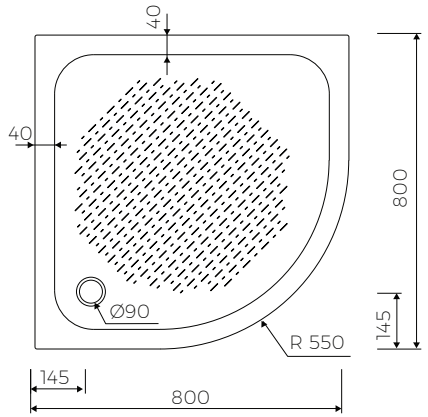

LÄNGE	BREITE	HÖHE
LENGHT	WIDTH	HEIGHT
800	800	55

DIESES PRODUKT IST KOMBINIERBAR MIT: / PRODUCT COMPATIBLE WITH:

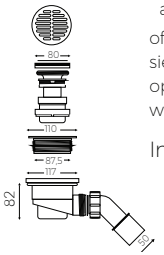

*gegen einen Aufpreis /
additional fees apply

offener siphon aus PCV
sieb aus chrom
open PVC trap
with metal chromed strainer

Index: SBZS*

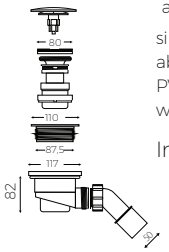

*gegen einen Aufpreis /
additional fees apply

siphon aus PVC
ablauf „Klick Klack" mit verchromter Abdeckkappe
PVC trap
with chromed waste and "Click-Clack" trigger

Index: SBZSC*

ZICCO
PURE BEAUTY