ZICCO
PURE BEAUTY

BLACK EDITION

LATTICE II

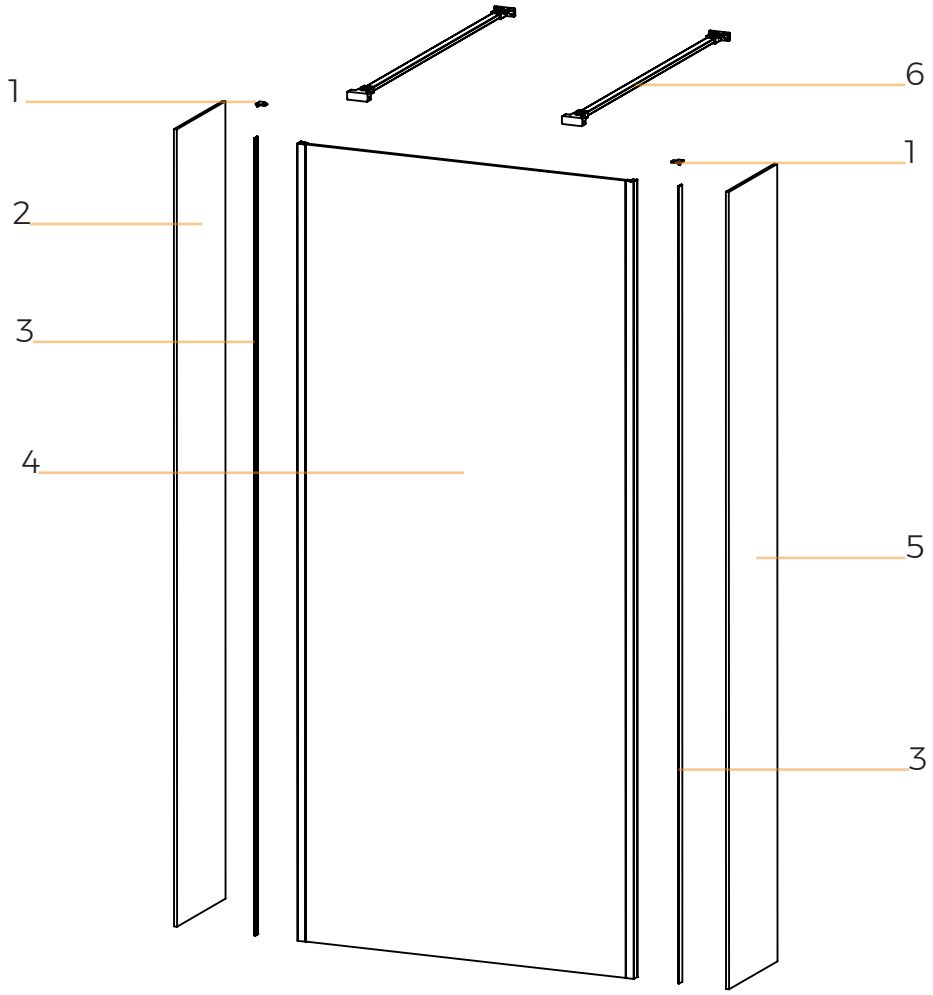

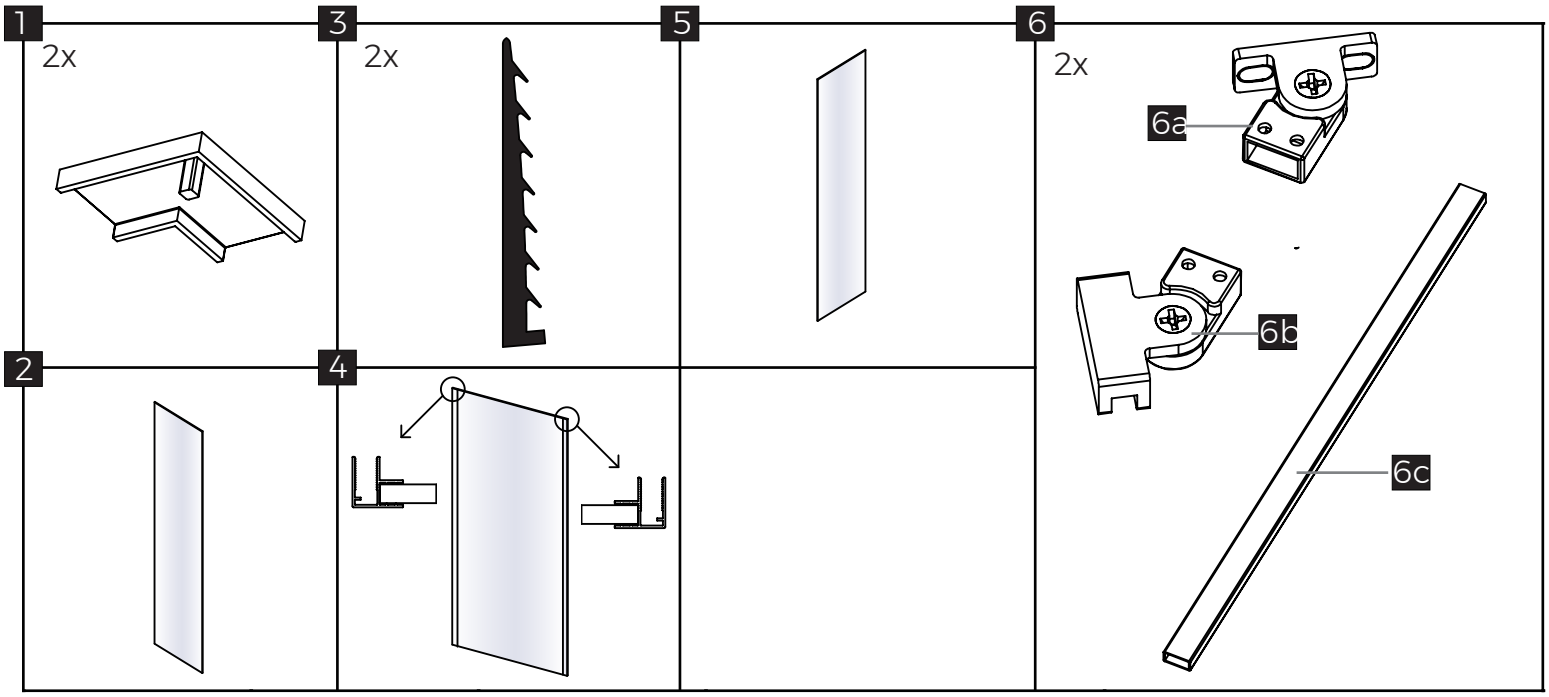

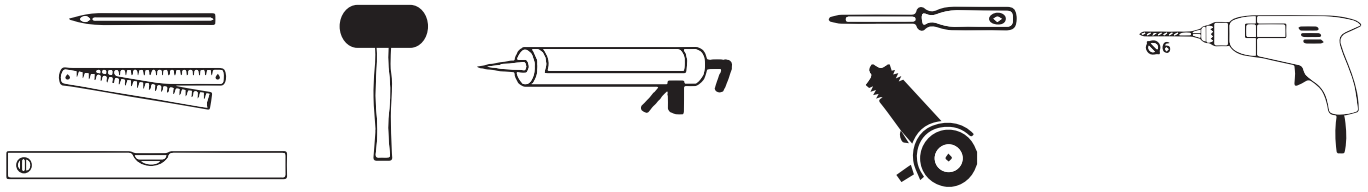

1

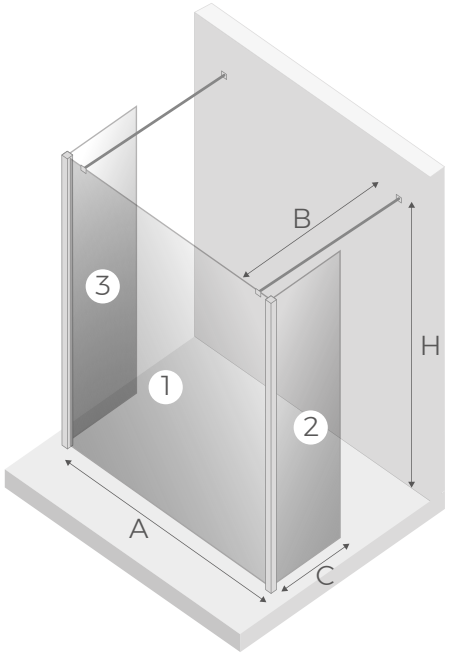

		A	B	C	H
EXK-0091	100x200	97,5	max 120	-	200
EXK-0092	110x200	107,5	max 120	-	200
EXK-0093	120x200	117,5	max 120	-	200
EXK-0094	130x200	127,5	max 120	-	200
EXK-0095	140x200	137,5	max 120	-	200

EXK-0088	30x200	-	max 120	30	200
EXK-0089	50x200	-	max 120	50	200
EXK-0090	70x200	-	max 120	70	200

EXK-0088	30x200	-	max 120	30	200
EXK-0089	50x200	-	max 120	50	200
EXK-0090	70x200	-	max 120	70	200

2

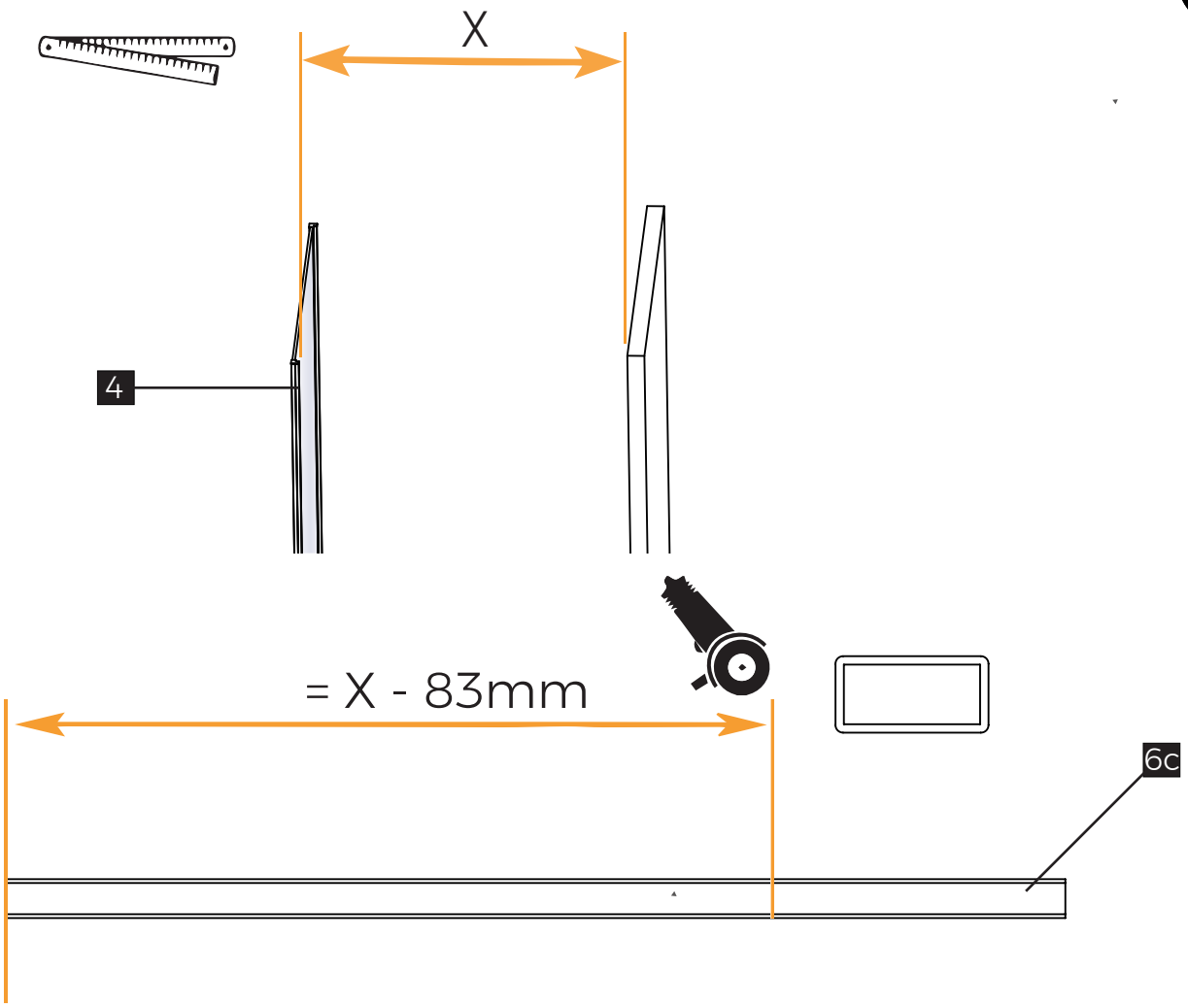

3

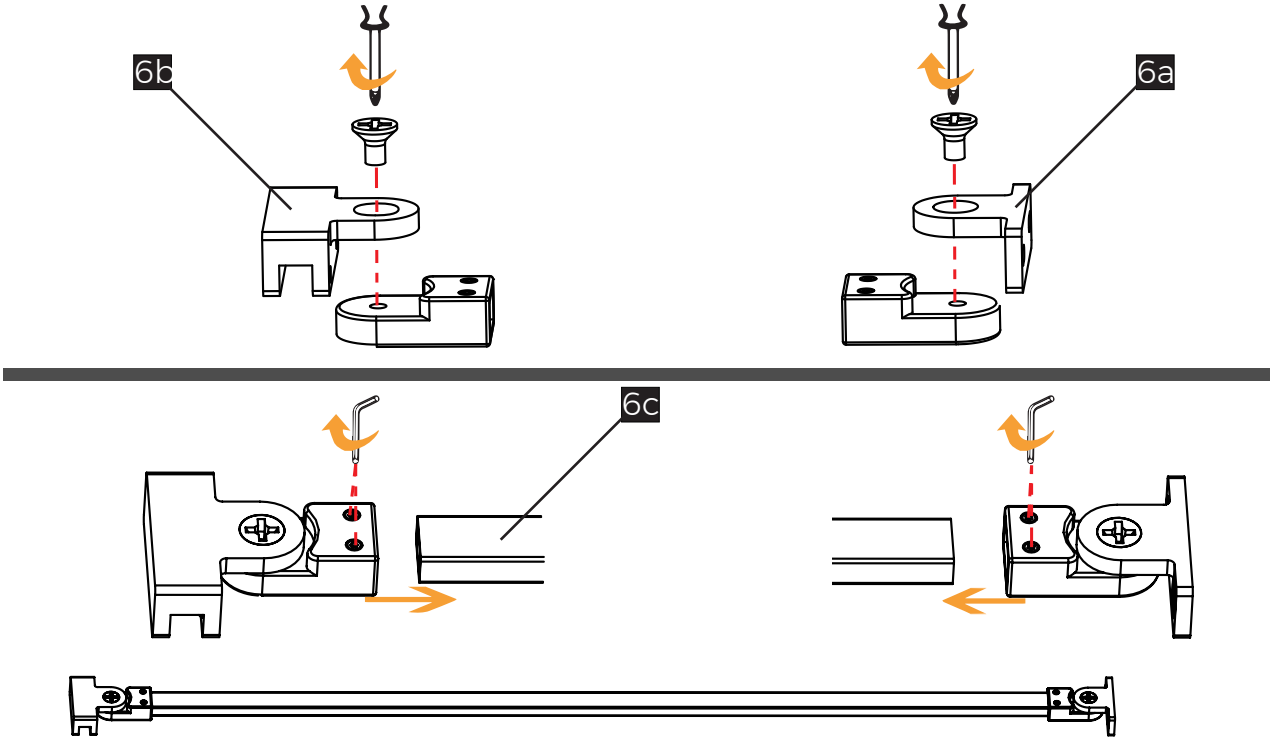

4

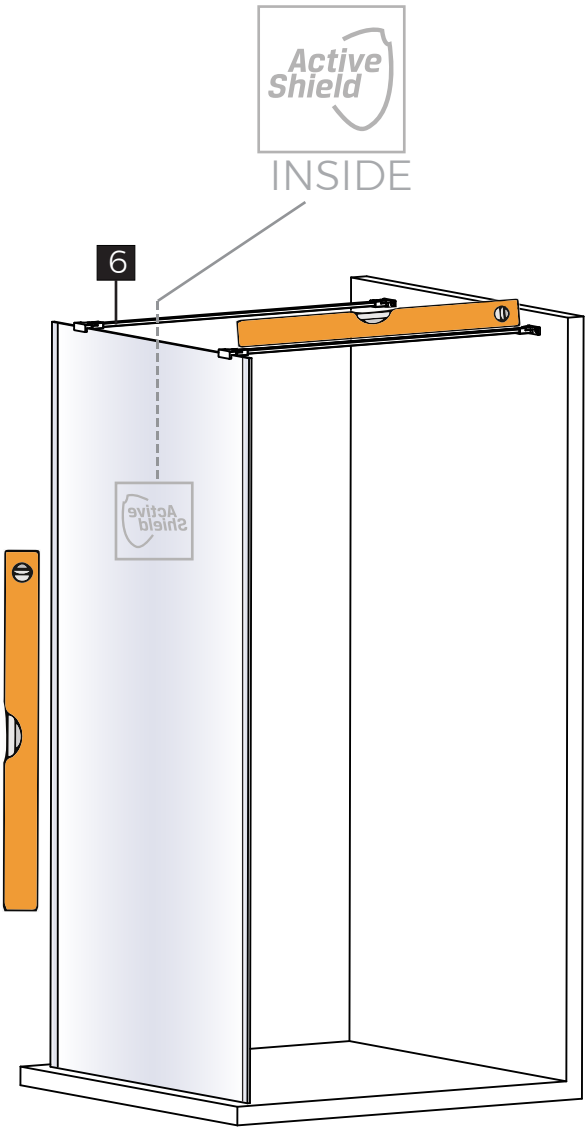

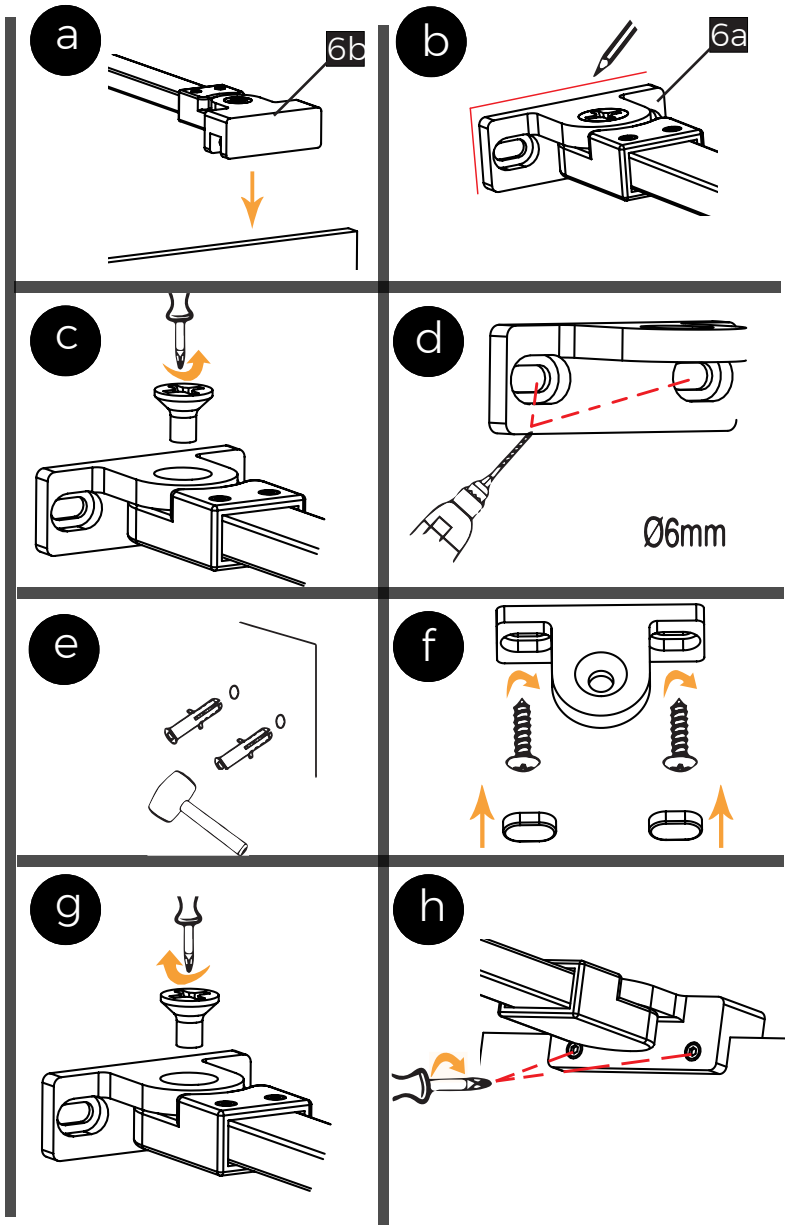

5

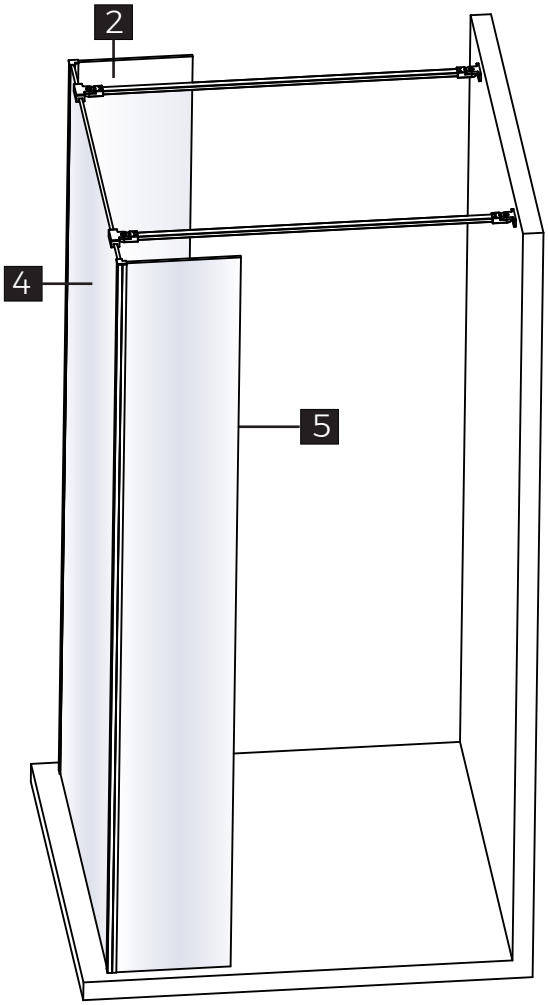

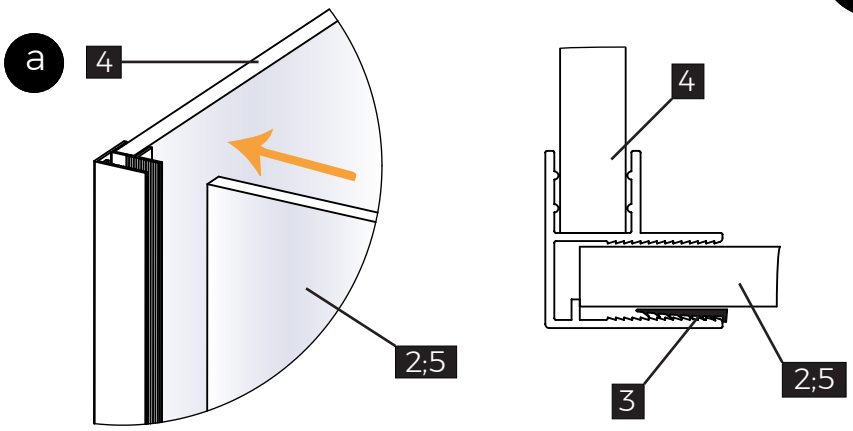

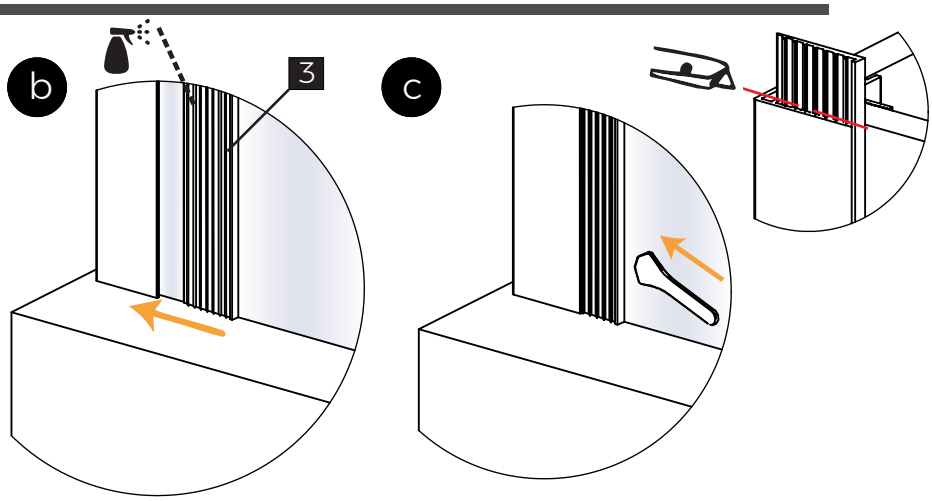

6
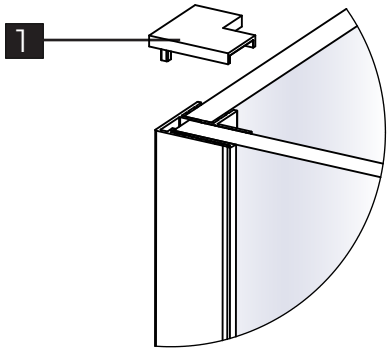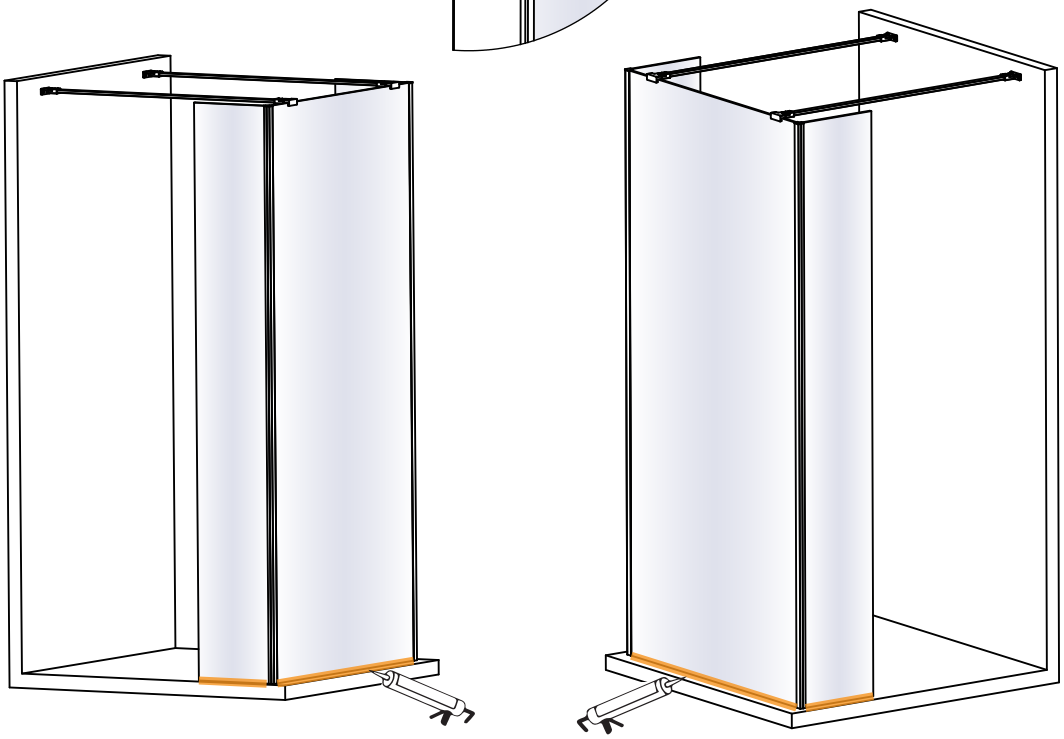
24H